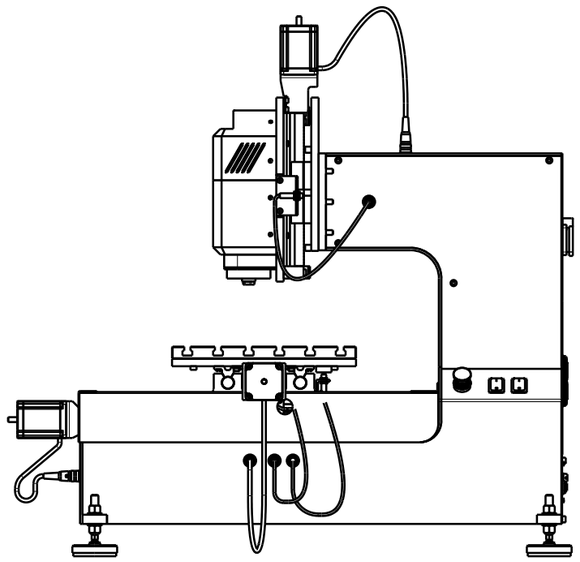

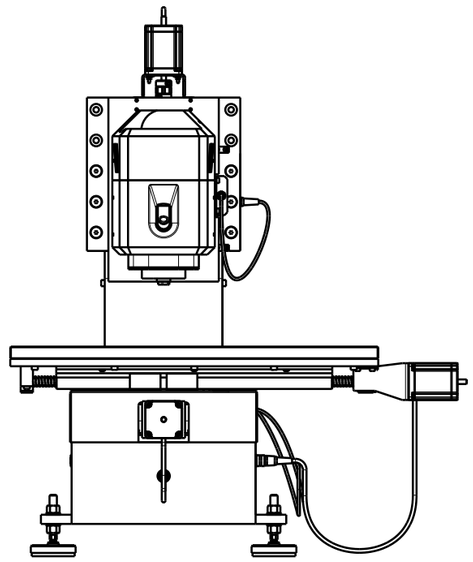

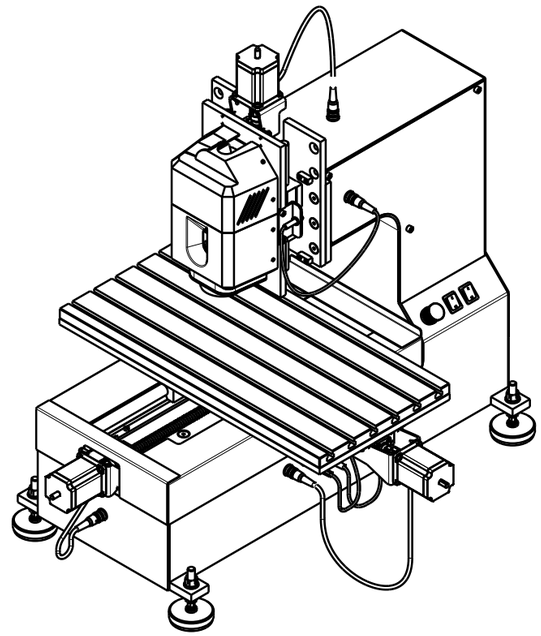

Isometrische Ansicht
Maßstab: 1:10

1	.	01	.	01	.	.	.
Position	Benennung	Stk.	Zeichnungsnr., Norm	Index	Werkstoff	Rohmass	Gewicht [kg]

Allgemeintoleranz DIN 2768 f/m/g	5CHMIA	Name	Datum	Raimund Hetfleisch Entwicklung / Kunstruktion
	gezeichnet	R. Hetfleisch	21.11.2017	Zeichnungsname: ZSB Fräsmaschine
Projektion	2D-Dateiname	ZSB_Fraesmaschine		
Maßstab 1:10	3D-Dateiname	ZSB_Fraesmaschine		Zeichnungs-Nr.: F350-1 Index: 01